СИСТЕМА СЕРТИФИКАЦИИ ГОСТ Р

ФЕДЕРАЛЬНОЕ АГЕНТСТВО ПО ТЕХНИЧЕСКОМУ РЕГУЛИРОВАНИЮ И МЕТРОЛОГИИ

Добровольная сертификация

СЕРТИФИКАТ СООТВЕТСТВИЯ

№ РОСС RU.СМ24.Н00153

Срок действия с 12.08.2013 по 12.08.2016

№ 1053527

ОРГАН ПО СЕРТИФИКАЦИИ

РОСС RU.0001.11СМ24 от 27.07.11
ОС "Строительство"
Россия, 119313, г. Москва, Ленинский проспект, д. 95,
тел.: (495) 502-67-29; факс: (495) 926-25-74

ПРОДУКЦИЯ

Профили поливинилхлоридные систем "VEKA"
для оконных и дверных блоков
Выпускаются по ГОСТ 30673-99
Серийный выпуск
См. приложение

код ОК 005 (ОКП):
22 4700

СООТВЕТСТВУЕТ ТРЕБОВАНИЯМ НОРМАТИВНЫХ ДОКУМЕНТОВ

ГОСТ 30673-99

код ТН ВЭД России:
3916 20 100 0

ИЗГОТОВИТЕЛЬ ООО "ВЕКА Рус"

Россия, 143396, г. Москва, поселение Первомайское, д. Губцево, ул. Дорожная, д. 10
тел.: (495) 777-53-77, 518-98-50; факс: (495) 777-36-13, 518-98-58 ИНН 7728165949
Адрес производства продукции: тот же

СЕРТИФИКАТ ВЫДАН ООО "ВЕКА Рус"

НА ОСНОВАНИИ Протоколов сертификационных испытаний:
№ 151 от 15.10.2012, № 152 от 16.10.2012, № 142 от 08.10.2012, № 143 от 09.10.2012, № 140 от 03.10.2012, № 27 от 16.07.2010, № 180 от 16.07.2009, № 148 от 10.03.2009 ИЛ НИИСФ РААСН, г. Москва, № РОСС RU.0001.22СЛ57 от 30.04.2013; № 1907 от 06.08.2013, №№ 1710-1712 от 25.03.2009 ИЦ "Стройполимертест", г. Москва, № РОСС RU.0001.22СМ39 от 04.05.2010.

ДОПОЛНИТЕЛЬНАЯ ИНФОРМАЦИЯ Сертификация по схеме 3

ОС "СТРОИТЕЛЬСТВО" РОСС RU.0001.11СМ24

М.П.

Заместитель
Руководитель органа подпись Л.С. Алешина (инициалы, фамилия)

Эксперт подпись А.С. Афанасьев (инициалы, фамилия)

Сертификат не применяется при обязательной сертификации

Бланк изготовлен ЗАО "ОПЦИОН", www.opcion.ru, (лицензия № 05-05-09/003 ФНС РФ уровень В) тел. (495) 726 4742, г. Москва, 2012 г.

СИСТЕМА СЕРТИФИКАЦИИ ГОСТ Р

ФЕДЕРАЛЬНОЕ АГЕНТСТВО ПО ТЕХНИЧЕСКОМУ РЕГУЛИРОВАНИЮ И МЕТРОЛОГИИ

№ 0177415

ПРИЛОЖЕНИЕ

К сертификату соответствия № РОСС RU.СМ24.Н00153 от 12.08.2013

Перечень конкретной продукции, на которую распространяется действие сертификата соответствия

код ОК 005 (ОКП) код ТН ВЭД России	Наименование и обозначение продукции, ее изготовитель	Обозначение документации, по которой выпускается продукция
22 4700 3916 20 100 0	Профили поливинилхлоридные систем “VEKA” для оконных и дверных блоков: - комбинация трехкамерных профилей “Euroline” - комбинация четырехкамерных профилей “Proline” - комбинация пятикамерных профилей “Softline” - комбинация пятикамерных профилей “Swingline” - комбинация шестикамерных профилей “Softline 82”	ГОСТ 30673-99

Изготовитель:
ООО “ВУКА Рус”

Адрес производства продукции:
Россия, 143396, г. Москва, поселение Первомайское
д. Губцево, ул. Дорожная, д. 10

ОРГАН ПО СЕРТИФИКАЦИИ ПРОМЫШЛЕННОЙ ПРОДУКЦИИ ОС "СТРОИТЕЛЬСТВО" РОСС RU.0001.11СМ24 МОСКВА

М.П.

Заместитель Руководитель органа — подпись — Л.С. Алешина (инициалы, фамилия)

Эксперт — подпись — А.С. Афанасьев (инициалы, фамилия)

Бланк изготовлен ЗАО "ОПЦИОН" (лицензия № 05-05-09/003 ФНС РФ уровень В) тел. (495) 648 6068, 608 7617, г. Москва, 2009 г.

"РОССТРОЙСЕРТИФИКАЦИЯ"

Система добровольной сертификации в строительстве в Российской Федерации

Создана в соответствии с приказом Госстроя России от 19.04.2003 г. № 135; зарегистрирована Госстандартом России 22.05.2003 г. № РОСС RU.В081.04СР00; Ростехрегулированием 23.07.2008 г. № РОСС RU.В081.04СР01; 22.04.2009 г. № РОСС RU. И565.04СР02

№ 007742

СЕРТИФИКАТ СООТВЕТСТВИЯ

№ РСС RU.И565.РП08.0466

СРОК ДЕЙСТВИЯ С 12.08.2013 **ПО** 12.08.2016

ПРОДУКЦИЯ
Профили поливинилхлоридные систем "VEKA"
Выпускаются по ГОСТ 30673-99
См. приложение № 1

КОД ОКП
22 4700

НАЗНАЧЕНИЕ Для оконных и дверных блоков зданий и сооружений различного назначения

ОБЛАСТЬ И УСЛОВИЯ ПРИМЕНЕНИЯ – см. в приложениях № 2, 3, 4, 5, 6 к настоящему сертификату

СООТВЕТСТВУЕТ ТРЕБОВАНИЯМ

ГОСТ 30673-99

КОД ТН ВЭД
3916 20 100 0

ИЗГОТОВИТЕЛЬ ООО "ВЕКА Рус" ИНН 7728165949
Россия, 143396, г. Москва, поселение Первомайское, д. Губцево, ул. Дорожная, д. 10
тел.: (495) 777-53-77, 518-98-50; факс: (495) 777-36-13, 518-98-58
Адрес производства продукции: тот же

СЕРТИФИКАТ ВЫДАН ООО "ВЕКА Рус"

НА ОСНОВАНИИ:
Протоколов сертификационных испытаний: № 151 от 15.10.2012, № 152 от 16.10.2012, № 142 от 08.10.2012, № 143 от 09.10.2012, № 140 от 03.10.2012, № 27 от 16.07.2010, № 180 от 16.07.2009, № 148 от 10.03.2009 ИЛ НИИСФ РААСН, г. Москва, № РОСС RU.0001.22СЛ57 от 30.04.2013; № 1907 от 06.08.2013, №№ 1710-1712 от 25.03.2009 ИЦ "Стройполимертест", г. Москва, № РОСС RU.0001.22СМ39 от 04.05.2010.

ДОПОЛНИТЕЛЬНАЯ ИНФОРМАЦИЯ Сертификация по схеме 3

ОРГАН ПО СЕРТИФИКАЦИИ **"Строительство"**, РСС RU.И565.01РП08
Россия, 119313, г. Москва, Ленинский проспект, д. 95, тел.: (495) 502-67-29, факс: (495) 926-25-74

ЗАМЕСТИТЕЛЬ РУКОВОДИТЕЛЬ ОРГАНА Л.С. Алешина

ЭКСПЕРТ А.С. Афанасьев

Россия, 119313, г. Москва, Ленинский пр-т, д. 95, тел.(985) 991-30-91, (495) 502-68-83

ООО «ЗНАК», г. Москва, 2012 г., уровень «В», зак. № 11027.

Система добровольной сертификации в строительстве в Российской Федерации "РОССТРОЙСЕРТИФИКАЦИЯ"

ПРИЛОЖЕНИЕ № 1

К сертификату соответствия № РСС RU.И565.РП08.0466 от 12.08.2013

Перечень конкретной продукции, на которую распространяется действие сертификата соответствия

Код ОК 0005 (ОКП) Код ТН ВЭД СНГ	Наименование и обозначение продукции, ее изготовитель	Обозначение документации, по которой выпускается продукция
22 4700 3916 20 100 0	Профили поливинилхлоридные систем "VEKA" для оконных и дверных блоков: - комбинация трехкамерных профилей "Euroline" - комбинация четырехкамерных профилей "Proline" - комбинация пятикамерных профилей "Softline" - комбинация пятикамерных профилей "Swingline" - комбинация шестикамерных профилей "Softline 82"	ГОСТ 30673-99

Изготовитель:
ООО "ВЕКА Рус"

Адрес производства продукции:
Россия, 143396, г. Москва, поселение Первомайское, д. Губцево, ул. Дорожная, д. 10

Заместитель руководителя органа — подпись — Л.С. Алешина (инициалы, фамилия)

Эксперт — подпись — А.С. Афанасьев (инициалы, фамилия)

ТЕХНИЧЕСКАЯ ОЦЕНКА

СООТВЕТСТВИЯ ПРОДУКЦИИ В СТРОИТЕЛЬСТВЕ
УСТАНОВЛЕННЫМ ТРЕБОВАНИЯМ

№ ТО-РП08.0466-13/1

Продукция:	Профили поливинилхлоридные системы “Euroline”
Назначение:	Для изготовления оконных и дверных блоков зданий и сооружений различного назначения
Изготовитель:	ООО “ВЕКА Рус”

Настоящий документ является приложением № 2 к сертификату соответствия № РСС RU.И565.РП08.0466; содержит 8 л., заверенных печатью ОС “Строительство”

УТВЕРЖДЕНО

Заместитель руководителя
ОС “Строительство”

Л.С. Алешина

“ 12 ” августа 2013 г.

1. ПРИНЦИПИАЛЬНОЕ ОПИСАНИЕ ПРОДУКЦИИ

Профили поливинилхлоридные системы: “Euroline” ООО “ВЕКА Рус” (Россия) изготовлены способом экструзии из композиции на основе твёрдого поливинилхлорида повышенной ударной вязкости и стойкости к климатическим воздействиям.

Профили изготавливаются по рецептуре единой сырьевой смеси, разработанной и утверждённой фирмой “VEKA AG”. Составляющими данной рецептуры являются: суспензионный ПВХ, модификатор, стабилизатор, цветовой пигмент и карбонат кальция (мел).

В системе “Euroline” используются комбинации трехкамерных профилей. Система “Euroline” имеет в своём составе главные профили – коробку, створку, импост и дополнительные профили – штапики, соединители, расширители и др.

Система “Euroline” имеет 2 контура ЭПТК уплотнителей.

Данные профили позволяют устанавливать вентиляционные клапаны.

По стойкости к климатическим воздействиям профили данной системы относятся к профилям “морозостойкого исполнения” – для районов со средней месячной температурой воздуха в январе ниже минус 20°С (контрольная нагрузка при испытаниях – минус 55°С) в соответствии с действующими строительными нормами. В соответствии с ГОСТ 30673-99 может маркироваться буквой “М”.

В зависимости от толщины лицевых и нелицевых внешних стенок главные профили системы “Euroline” относятся к классу А. Толщину внутренних стенок профилей не нормируют.

Лицевые поверхности главных профилей покрыты защитной плёнкой с логотипом VEKA, предохраняющей их от повреждений при транспортировании, а также при производстве и монтаже оконных и дверных блоков.

Условное обозначение профилей включает в себя торговую марку предприятия - изготовителя (VEKA), артикул профиля, обозначение стандарта, знак противопожарной обороны ВНИИПО, дату производства профиля, номер экструзионной линии, инициалы оператора экструзионной линии, обозначение материала.

Допускается вводить в обозначение профилей дополнительную информацию, устанавливаемую в технической документации на системы профилей и уточнённую в контракте на поставку продукции.

2. СООТВЕТСТВИЕ ТЕХНИЧЕСКИХ ХАРАКТЕРИСТИК ИЗДЕЛИЙ УСТАНОВЛЕННЫМ НОРМАТИВНЫМ ТРЕБОВАНИЯМ

Номинальные размеры, предельные отклонения и форма поперечного сечения профилей отвечают требованиям, установленным в нормативной и технической документации.

Фактическое значение физико-механических характеристик профилей определены при проведении их сертификационных испытаний и указаны в табл. 1.

Таблица 1

№ п/п	Наименование основных показателей	Нормативный документ на метод определения	Нормативное значение по ГОСТ 30673-99	Фактическое значение
1	2	3	4	5
1.	Прочность при растяжении, МПа	ГОСТ 11262-80	Не менее 37,0	43,7
2.	Ударная вязкость по Шарпи, кДж/м^2	ГОСТ 4647-80	Не менее 15	49,2
3.	Температура размягчения по Вика, °С	ГОСТ 15088-83	Не менее 75	88
4.	Изменение цвета белых профилей после облучения в аппарате «Ксенотест», порог серой шкалы	ГОСТ 30673-99	Не более 4	4
5.	Изменение линейных размеров после теплового старения, %	ГОСТ 11529-86	Не более 2,0	1,6
6.	Стойкость к удару при отрицательной температуре минус 10 °С	ГОСТ 30673-99	Разрушение не более 1 образца из 10	Стоек
7.	Изменение ударной вязкости после облучения в аппарате «Ксенотест», %	ГОСТ 4647-80	Не более 20	17
8.	Прочность сварных соединений на растяжение, %	ГОСТ 11262-80	Не менее 70	89
9.	Стойкость к слабоагрессивному воздействию 3% растворов: - щёлочи (NaOH) - кислоты (H_2SO_4) - соли (NaCl)	ГОСТ 12020-72	Изменение прочности при растяжении после воздействия не более 10% от исходной величины	Изменение прочности при растяжении после воздействия, % 1,8 2,5 1,4 Стоек
10.	Термостойкость при 150°С в течении 30 мин.	ГОСТ 30673-99	Не должно быть трещин, вздутий и расслоений	Стоек
11.	Модуль упругости, МПа	ГОСТ 9550-81	Не менее 2100	2450
12.	Прочность угловых сварных соединений, Н	ГОСТ 30673-99	2000 для коробок	4180

Долговечность профилей поливинилхлоридных системы “Euroline” производства ООО «ВЕКА Рус» составляет более 50 условных лет эксплуатации в условиях умеренного климата (режим III по ГОСТ 30973-2002), более 40 условных лет эксплуатации в северных районах РФ (режим IV М по ГОСТ 30973-2002) и более 40 условных лет эксплуатации в условиях жаркого климата (режим II по ГОСТ 30973-2002).

Приведенное сопротивление теплопередаче, определенное при проведении сертификационных испытаний, комбинаций профилей (смотри рисунки) приведено в табл. 2.

Таблица 2

Артикулы профилей	Число камер	Приведенное сопротивление теплопередаче ПВХ профилей без установленных стальных вкладышей*, $м^2$ °С/Вт	Класс по ГОСТ 30673-99
101.086/103.196	3-коробка 3-створка	0,72 (0,63)	2
101.213/103.213	3-коробка 3-створка	0,70 (0,61)	2
101.151/103.213	4-коробка 3-створка	0,74 (0,67)	2
101.287/103.329	3-коробка 3-створка	0,72 (0,62)	2

*В скобках указано приведенное сопротивление теплопередаче ПВХ профилей с установленными стальными вкладышами.

3. НАЗНАЧЕНИЕ, ОБЛАСТЬ И УСЛОВИЯ ПРИМЕНЕНИЯ ПРОДУКЦИИ

Назначение

3.1 Профили поливинилхлоридные системы “Euroline” предназначены для изготовления наружных и внутренних светопрозрачных конструкций и изделий, для зданий и сооружений различного назначения.

Область применения

3.2 Показатели, характеризующие возможную область применения ПВХ профилей системы “Euroline”, приведены в табл. 3.

Таблица 3

№ п/п	Наименование показателя	Ед. изм.	Показатель
1.	Зоны влажности	-	сухая, нормальная, влажная
2.	Температура наружного воздуха: - отрицательная, не ниже - положительная, не выше	°С	 минус 60 80
3.	Допустимая степень агрессивного воздействия окружающей среды	среда	неагрессивная, слабоагрессивная, среднеагрессивная
4.	Допустимая относительная влажность воздуха	%	без ограничений от 10 до 100

Гарантийный срок хранения профилей у потребителя – 1 год со дня отгрузки изделий со склада изготовителя.

Гарантийный срок службы профилей в готовых оконных и дверных блоках (отсутствие скрытых дефектов профилей) – не менее 5 лет со дня выпуска изделий.

Эксперт А.С. Афанасьев

Настоящий документ действителен до 12 августа 2016 г.

СИСТЕМА ПРОФИЛЕЙ ПОЛИВИНИЛХЛОРИДНЫХ
“EUROLINE”

Коробка арт. 101.151
Створка арт. 103.213

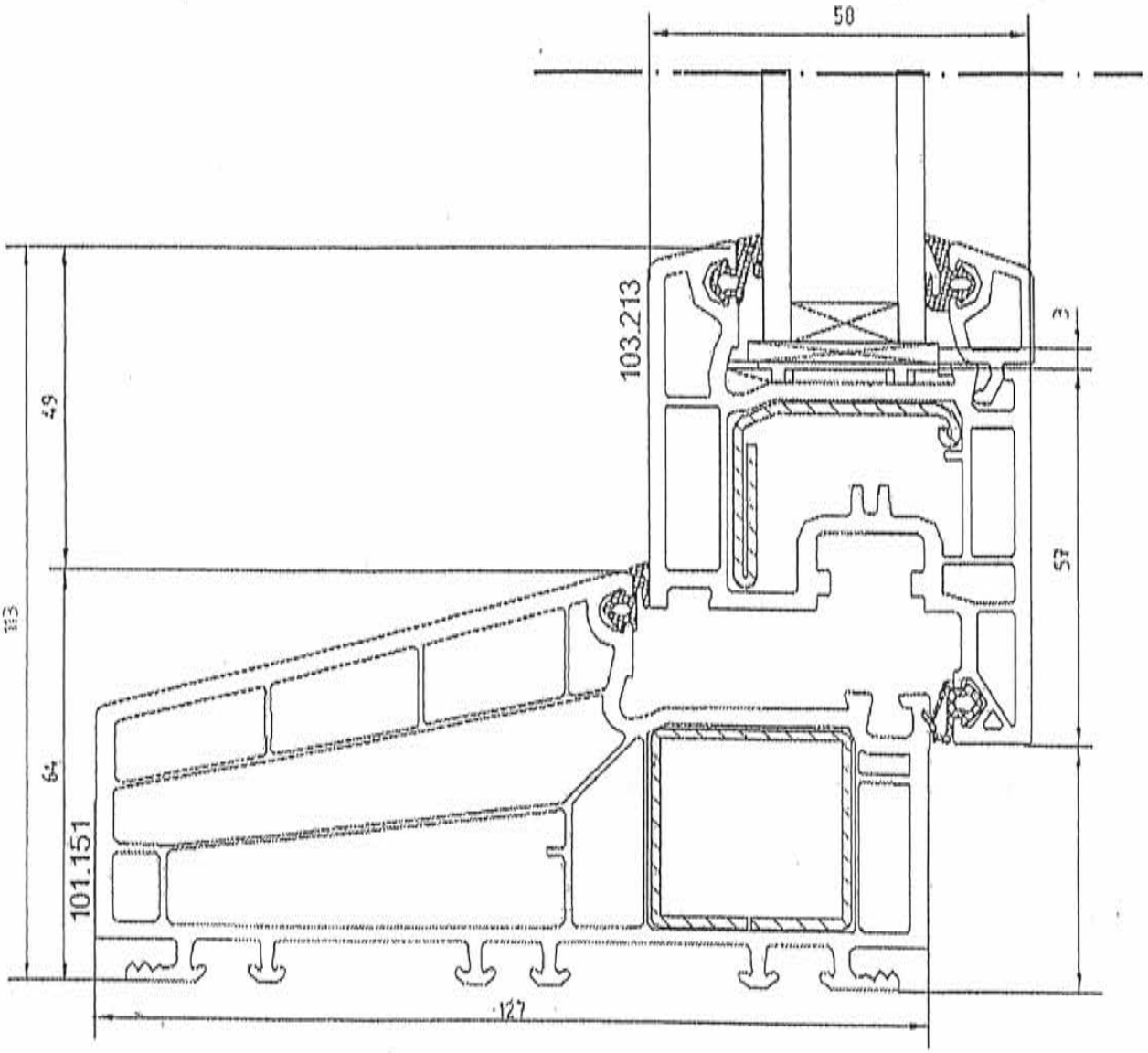

СИСТЕМА ПРОФИЛЕЙ ПОЛИВИНИЛХЛОРИДНЫХ
“EUROLINE”

Коробка арт. 101.086
Створка арт. 103.196

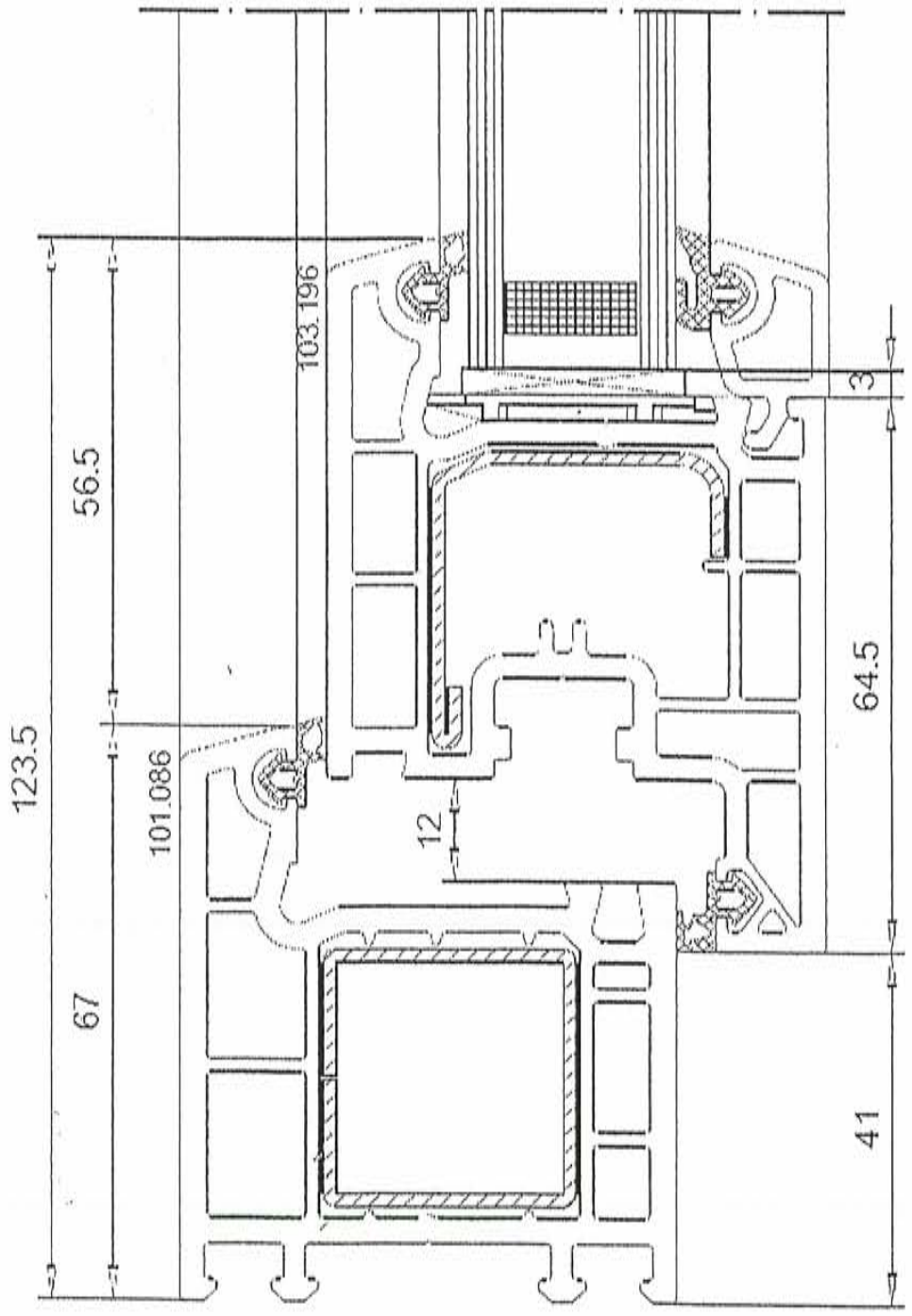

СИСТЕМА ПРОФИЛЕЙ ПОЛИВИНИЛХЛОРИДНЫХ
“EUROLINE”

Коробка арт. 101.213
Створка арт. 103.213

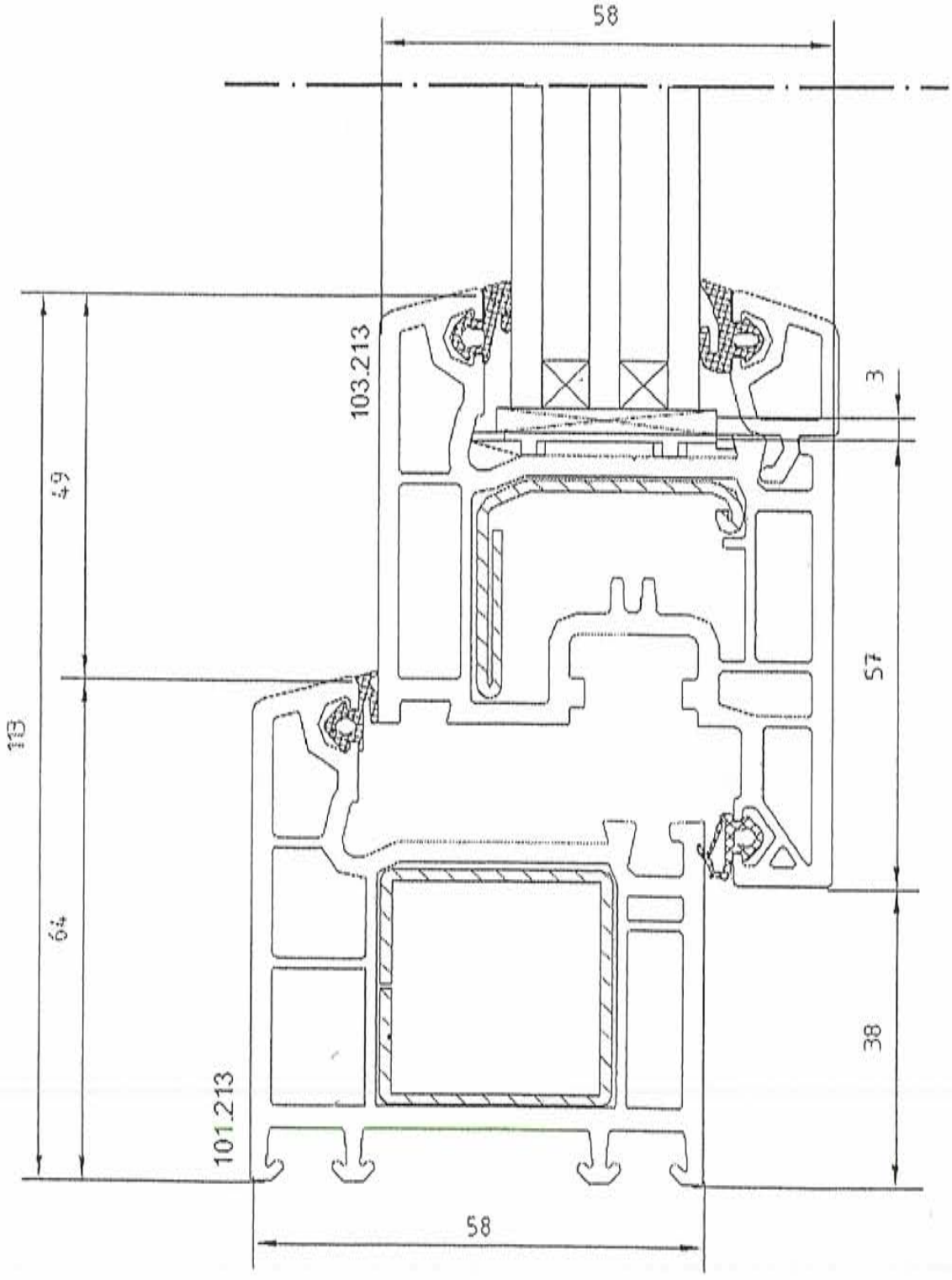

СИСТЕМА ПРОФИЛЕЙ ПОЛИВИНИЛХЛОРИДНЫХ
“EUROLINE”

Коробка арт. 101.287
Створка арт. 103.329

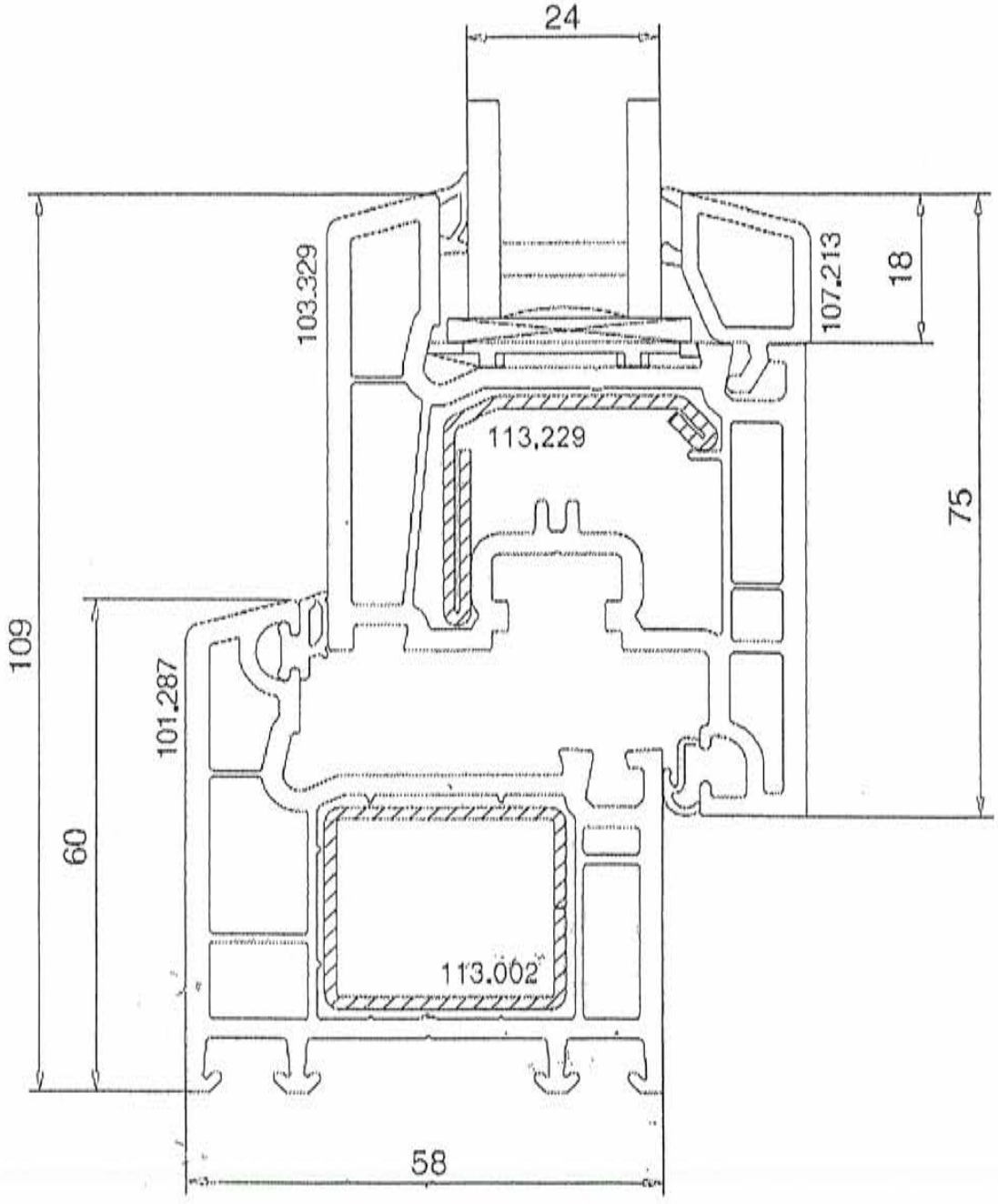

ТЕХНИЧЕСКАЯ ОЦЕНКА

СООТВЕТСТВИЯ ПРОДУКЦИИ В СТРОИТЕЛЬСТВЕ
УСТАНОВЛЕННЫМ ТРЕБОВАНИЯМ

№ ТО-РП08.0466-13/2

Продукция:	Профили поливинилхлоридные системы “Proline”
Назначение:	Для изготовления оконных и дверных блоков зданий и сооружений различного назначения
Изготовитель:	ООО “ВЕКА Рус”

Настоящий документ является приложением № 3 к сертификату соответствия № РСС RU.И565.РП08.0466; содержит 5 л., заверенных печатью ОС “Строительство”

УТВЕРЖДЕНО

Заместитель руководителя
ОС “Строительство”

Л.С. Алешина

“ 12 ” августа 2013 г.

1. ПРИНЦИПИАЛЬНОЕ ОПИСАНИЕ ПРОДУКЦИИ

Профили поливинилхлоридные системы: “Proline” ООО “ВЕКА Рус” (Россия) изготовлены способом экструзии из композиции на основе твёрдого поливинилхлорида повышенной ударной вязкости и стойкости к климатическим воздействиям.

Профили изготавливаются по рецептуре единой сырьевой смеси, разработанной и утверждённой фирмой “VEKA AG”. Составляющими данной рецептуры являются: суспензионный ПВХ, модификатор, стабилизатор, цветовой пигмент и карбонат кальция (мел).

В системе “Proline” используются комбинации четырёхкамерных профилей. Система “Proline” имеет в своём составе главные профили – раму, створку, импост и дополнительные профили – штапики, соединители, расширители и др.

Система “Proline” имеет 2 контура ЭПТК уплотнителей.

Данные профили позволяют устанавливать вентиляционные клапаны.

По стойкости к климатическим воздействиям профили данной системы относятся к профилям “морозостойкого исполнения” – для районов со средней месячной температурой воздуха в январе ниже минус 20°С (контрольная нагрузка при испытаниях – минус 55°С) в соответствии с действующими строительными нормами. В соответствии с ГОСТ 30673-99 могут маркироваться буквой “М”.

В зависимости от толщины лицевых и нелицевых внешних стенок главные профили системы “Proline” относятся к классу А. Толщина внутренних стенок профилей не нормируется.

Лицевые поверхности главных профилей покрыты защитной плёнкой с логотипом VEKA, предохраняющей их от повреждений при транспортировании, а также при производстве и монтаже оконных и дверных блоков.

Условное обозначение профилей включает в себя наименование предприятия - изготовителя (VEKA), артикул профиля, условное обозначение систем сертификации, знак противопожарной обороны ВНИИПО, дату производства профиля, номер экструзионной линии, инициалы оператора экструзионной линии, обозначение материала.

Допускается вводить в обозначение профилей дополнительную информацию, устанавливаемую в технической документации на системы профилей и уточнённую в контракте на поставку продукции.

2. СООТВЕТСТВИЕ ТЕХНИЧЕСКИХ ХАРАКТЕРИСТИК ИЗДЕЛИЙ УСТАНОВЛЕННЫМ НОРМАТИВНЫМ ТРЕБОВАНИЯМ

Номинальные размеры, предельные отклонения и форма поперечного сечения профилей отвечают требованиям, установленным в нормативной и технической документации.

Фактическое значение физико-механических характеристик профилей определены при проведении их сертификационных испытаний и указаны в табл. 1.

Таблица 1

№ п/п	Наименование основных показателей	Нормативный документ на метод определения	Нормативное значение по ГОСТ 30673-99	Фактическое значение
1	2	3	4	5
1.	Прочность при растяжении, МПа	ГОСТ 11262-80	Не менее 37,0	43,7
2.	Ударная вязкость по Шарпи, кДж/м^2	ГОСТ 4647-80	Не менее 15	49,2
3.	Температура размягчения по Вика, °С	ГОСТ 15088-83	Не менее 75	88
4.	Изменение цвета белых профилей после облучения в аппарате «Ксенотест», порог серой шкалы	ГОСТ 30673-99	Не более 4	4
5.	Изменение линейных размеров после теплового старения, %	ГОСТ 11529-86	Не более 2,0	1,6
6.	Стойкость к удару при отрицательной температуре минус 10 °С	ГОСТ 30673-99	Разрушение не более 1 образца из 10	Стоек
7.	Изменение ударной вязкости после облучения в аппарате «Ксенотест», %	ГОСТ 4647-80	Не более 20	17
8.	Прочность сварных соединений на растяжение, %	ГОСТ 11262-80	Не менее 70	89
9.	Стойкость к слабоагрессивному воздействию 3% растворов: - щёлочи (NaOH) - кислоты (H_2SO_4) - соли (NaCl)	ГОСТ 12020-72	Изменение прочности при растяжении после воздействия не более 10% от исходной величины	Изменение прочности при растяжении после воздействия, % 1,8 2,5 1,4
10.	Термостойкость при 150°С в течении 30 мин.	ГОСТ 30673-99	Не должно быть трещин, вздутий и расслоений	Стоек
11.	Модуль упругости, МПа	ГОСТ 9550-81	Не менее 2100	2450
12.	Прочность угловых сварных соединений, Н	ГОСТ 30673-99	2000 для коробок	4180

Долговечность профилей поливинилхлоридных системы “Proline” производства ООО «ВЕКА Рус» составляет более 50 условных лет эксплуатации в условиях умеренного климата (режим III по ГОСТ 30973-2002), более 40 условных лет эксплуатации в северных районах РФ (режим IV М по ГОСТ 30973-2002) и более 40 условных лет эксплуатации в условиях жаркого климата (режим II по ГОСТ 30973-2002).

Приведенное сопротивление теплопередаче, определенное при проведении сертификационных испытаний, комбинаций профилей системы “Proline” (смотри рис.) приведено в табл. 2.

Таблица 2

Артикулы профилей	Число камер	Приведенное сопротивление теплопередаче ПВХ профилей без установленных стальных вкладышей*, $м^2$ °С/Вт	Класс по ГОСТ 30673-99
101.286/103.323	4-коробка 4-створка	0,80 (0,75)	1

*В скобках указано приведенное сопротивление теплопередаче ПВХ профилей с установленными стальными вкладышами.

3. НАЗНАЧЕНИЕ, ОБЛАСТЬ И УСЛОВИЯ ПРИМЕНЕНИЯ ПРОДУКЦИИ

Назначение

3.1 Профили поливинилхлоридные системы “Proline” предназначены для изготовления наружных и внутренних светопрозрачных конструкций и изделий, для зданий и сооружений различного назначения.

Область применения

3.2 Показатели, характеризующие возможную область применения ПВХ профилей системы “Proline”, приведены в табл. 3.

Таблица 3

№ п/п	Наименование показателя	Ед. изм.	Показатель
1.	Зоны влажности	-	сухая, нормальная, влажная
2.	Температура наружного воздуха: - отрицательная, не ниже - положительная, не выше	°С	 минус 60 80
3.	Допустимая степень агрессивного воздействия окружающей среды	среда	неагрессивная, слабоагрессивная, среднеагрессивная
4.	Допустимая относительная влажность воздуха	%	без ограничений от 10 до 100

Гарантийный срок хранения профилей у потребителя – 1 год со дня отгрузки изделий со склада изготовителя.

Гарантийный срок службы профилей в готовых оконных и дверных блоках (отсутствие скрытых дефектов профилей) – не менее 5 лет со дня выпуска изделий.

Эксперт А.С. Афанасьев

Настоящий документ действителен до 12 августа 2016 г.

СИСТЕМА ПРОФИЛЕЙ ПОЛИВИНИЛХЛОРИДНЫХ
“PROLINE”

Коробка арт. 101.286
Створка арт. 103.323

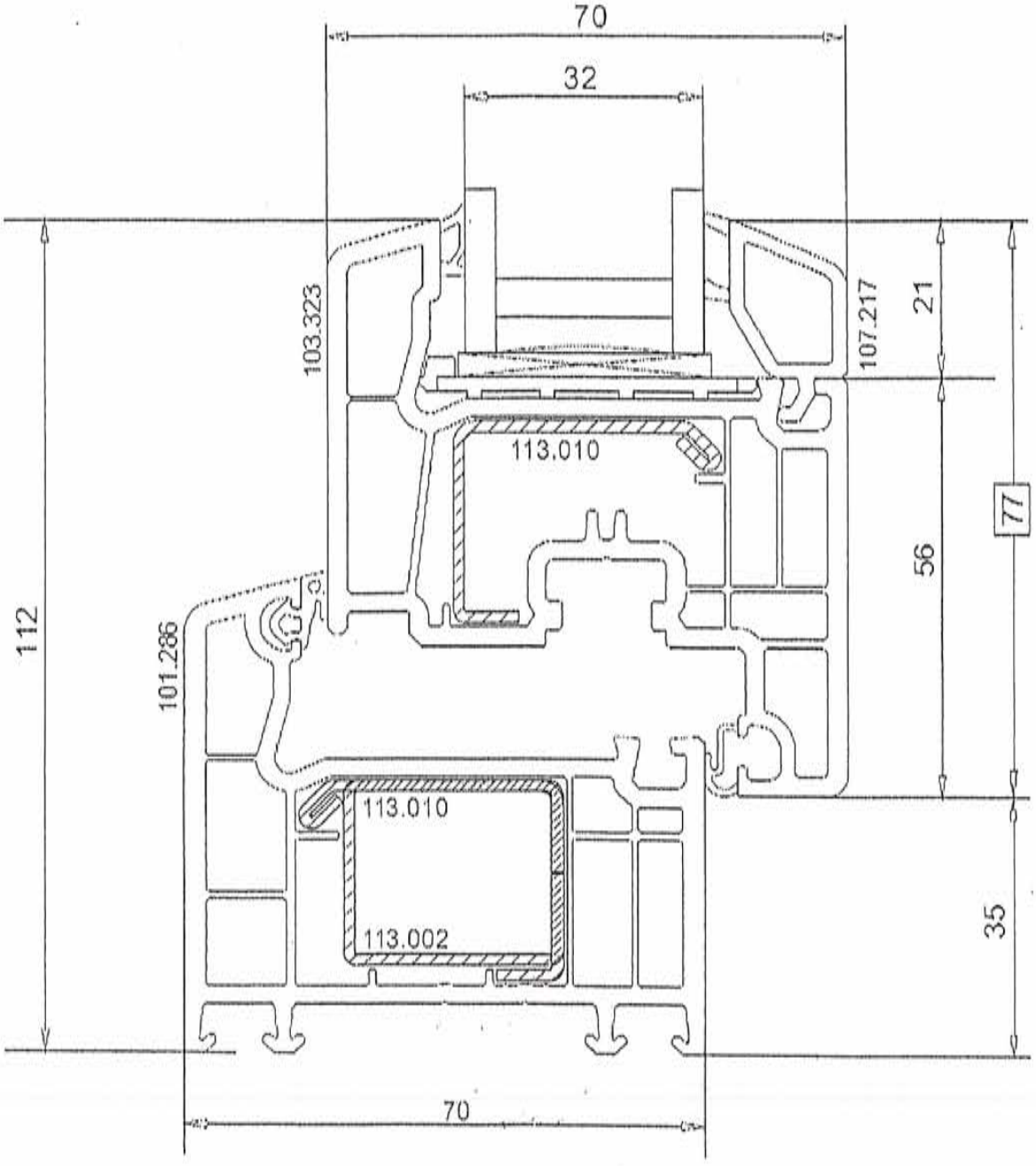

ТЕХНИЧЕСКАЯ ОЦЕНКА

СООТВЕТСТВИЯ ПРОДУКЦИИ В СТРОИТЕЛЬСТВЕ
УСТАНОВЛЕННЫМ ТРЕБОВАНИЯМ

№ ТО-РП08.0466-13/3

Продукция:	Профили поливинилхлоридные системы “Softline”
Назначение:	Для изготовления оконных и дверных блоков зданий и сооружений различного назначения
Изготовитель:	ООО “ВЕКА Рус”

Настоящий документ является приложением № 4 к сертификату соответствия № РСС RU.И565.РП08.0466; содержит 5 л., заверенных печатью ОС “Строительство”

УТВЕРЖДЕНО

Заместитель руководителя
ОС “Строительство”

Л.С. Алешина

“ 12 ” августа 2013 г.

1. ПРИНЦИПИАЛЬНОЕ ОПИСАНИЕ ПРОДУКЦИИ

Профили поливинилхлоридные системы: “Softline” ООО “ВЕКА Рус” (Россия) изготовлены способом экструзии из композиции на основе твёрдого поливинилхлорида повышенной ударной вязкости и стойкости к климатическим воздействиям.

Профили изготавливаются по рецептуре единой сырьевой смеси, разработанной и утверждённой фирмой “VEKA AG”. Составляющими данной рецептуры являются: суспензионный ПВХ, модификатор, стабилизатор, цветовой пигмент и карбонат кальция (мел).

В системе “Softline” используются комбинации пятикамерных профилей. Система “Softline” имеет в своём составе главные профили – раму, створку, импост и дополнительные профили – штапики, соединители, расширители и др.

Система “Softline” имеет 2 контура ЭПТК уплотнителей.

Данные профили позволяют устанавливать вентиляционные клапаны.

По стойкости к климатическим воздействиям профили данной системы относятся к профилям “морозостойкого исполнения” – для районов со средней месячной температурой воздуха в январе ниже минус 20°С (контрольная нагрузка при испытаниях – минус 55°С) в соответствии с действующими строительными нормами. В соответствии с ГОСТ 30673-99 могут маркироваться буквой “М”.

В зависимости от толщины лицевых и нелицевых внешних стенок главные профили системы “Softline” относятся к классу А. Толщина внутренних стенок профилей не нормируется.

Лицевые поверхности главных профилей покрыты защитной плёнкой с логотипом VEKA, предохраняющей их от повреждений при транспортировании, а также при производстве и монтаже оконных и дверных блоков.

Условное обозначение профилей включает в себя торговую марку предприятия - изготовителя (VEKA), артикул профиля, обозначение стандарта, знак противопожарной обороны ВНИИПО, дату производства профиля, номер экструзионной линии, инициалы оператора экструзионной линии, обозначение материала.

Допускается вводить в обозначение профилей дополнительную информацию, устанавливаемую в технической документации на системы профилей и уточнённую в контракте на поставку продукции.

2. СООТВЕТСТВИЕ ТЕХНИЧЕСКИХ ХАРАКТЕРИСТИК ИЗДЕЛИЙ УСТАНОВЛЕННЫМ НОРМАТИВНЫМ ТРЕБОВАНИЯМ

Номинальные размеры, предельные отклонения и форма поперечного сечения профилей отвечают требованиям, установленным в нормативной и технической документации.

Фактическое значение физико-механических характеристик профилей определены при проведении их сертификационных испытаний и указаны в табл. 1.

Таблица 1

№ п/п	Наименование основных показателей	Нормативный документ на метод определения	Нормативное значение по ГОСТ 30673-99	Фактическое значение
1	2	3	4	5
1.	Прочность при растяжении, МПа	ГОСТ 11262-80	Не менее 37,0	43,7
2.	Ударная вязкость по Шарпи, кДж/м^2	ГОСТ 4647-80	Не менее 15	49,2
3.	Температура размягчения по Вика, °С	ГОСТ 15088-83	Не менее 75	88
4.	Изменение цвета белых профилей после облучения в аппарате «Ксенотест», порог серой шкалы	ГОСТ 30673-99	Не более 4	4
5.	Изменение линейных размеров после теплового старения, %	ГОСТ 11529-86	Не более 2,0	1,6
6.	Стойкость к удару при отрицательной температуре минус 10 °С	ГОСТ 30673-99	Разрушение не более 1 образца из 10	Стоек
7.	Изменение ударной вязкости после облучения в аппарате «Ксенотест», %	ГОСТ 4647-80	Не более 20	17
8.	Прочность сварных соединений на растяжение, %	ГОСТ 11262-80	Не менее 70	89
9.	Стойкость к слабоагрессивному воздействию 3% растворов: - щёлочи (NaOH) - кислоты (H_2SO_4) - соли (NaCl)	ГОСТ 12020-72	Изменение прочности при растяжении после воздействия не более 10% от исходной величины	Изменение прочности при растяжении после воздействия, % 1,8 2,5 1,4 Стоек
10.	Термостойкость при 150°С в течении 30 мин.	ГОСТ 30673-99	Не должно быть трещин, вздутий и расслоений	Стоек
11.	Модуль упругости, МПа	ГОСТ 9550-81	Не менее 2100	2450
12.	Прочность угловых сварных соединений, Н	ГОСТ 30673-99	2000 для коробок	4180

Долговечность профилей поливинилхлоридных системы “Softline” производства ООО «ВЕКА Рус» составляет более 50 условных лет эксплуатации в условиях умеренного климата (режим III по ГОСТ 30973-2002), более 40 условных лет эксплуатации в северных районах РФ (режим IV М по ГОСТ 30973-2002) и более 40 условных лет эксплуатации в условиях жаркого климата (режим II по ГОСТ 30973-2002).

Приведенное сопротивление теплопередаче, определенное при проведении сертификационных испытаний, комбинаций главных профилей системы “Softline” (смотри рис.) приведено в табл. 2.

Таблица 2

Артикулы профилей	Число камер	Приведенное сопротивление теплопередаче ПВХ профилей без установленных стальных вкладышей*, $м^2$ °С/Вт	Класс по ГОСТ 30673-99
101.208/103.232	5-коробка 5-створка	0,83 (0,77)	1

*В скобках указано приведенное сопротивление теплопередаче ПВХ профилей с установленными стальными вкладышами.

3. НАЗНАЧЕНИЕ, ОБЛАСТЬ И УСЛОВИЯ ПРИМЕНЕНИЯ ПРОДУКЦИИ

Назначение

3.1 Профили поливинилхлоридные системы “Softline” предназначены для изготовления наружных и внутренних светопрозрачных конструкций и изделий, для зданий и сооружений различного назначения.

Область применения

3.2 Показатели, характеризующие возможную область применения ПВХ профилей системы “Softline”, приведены в табл. 3.

Таблица 3

№ п/п	Наименование показателя	Ед. изм.	Показатель
1.	Зоны влажности	-	сухая, нормальная, влажная
2.	Температура наружного воздуха: - отрицательная, не ниже - положительная, не выше	°С	минус 60 80
3.	Допустимая степень агрессивного воздействия окружающей среды	среда	неагрессивная, слабоагрессивная, среднеагрессивная
4.	Допустимая относительная влажность воздуха	%	без ограничений от 10 до 100

Гарантийный срок хранения профилей у потребителя – 1 год со дня отгрузки изделий со склада изготовителя.

Гарантийный срок службы профилей в готовых оконных и дверных блоках (отсутствие скрытых дефектов профилей) – не менее 5 лет со дня выпуска изделий.

Эксперт А.С. Афанасьев

Настоящий документ действителен до 12 августа 2016 г.

СИСТЕМА ПРОФИЛЕЙ ПОЛИВИНИЛХЛОРИДНЫХ
“SOFTLINE”

Коробка арт. 101.208
Створка арт. 103.232

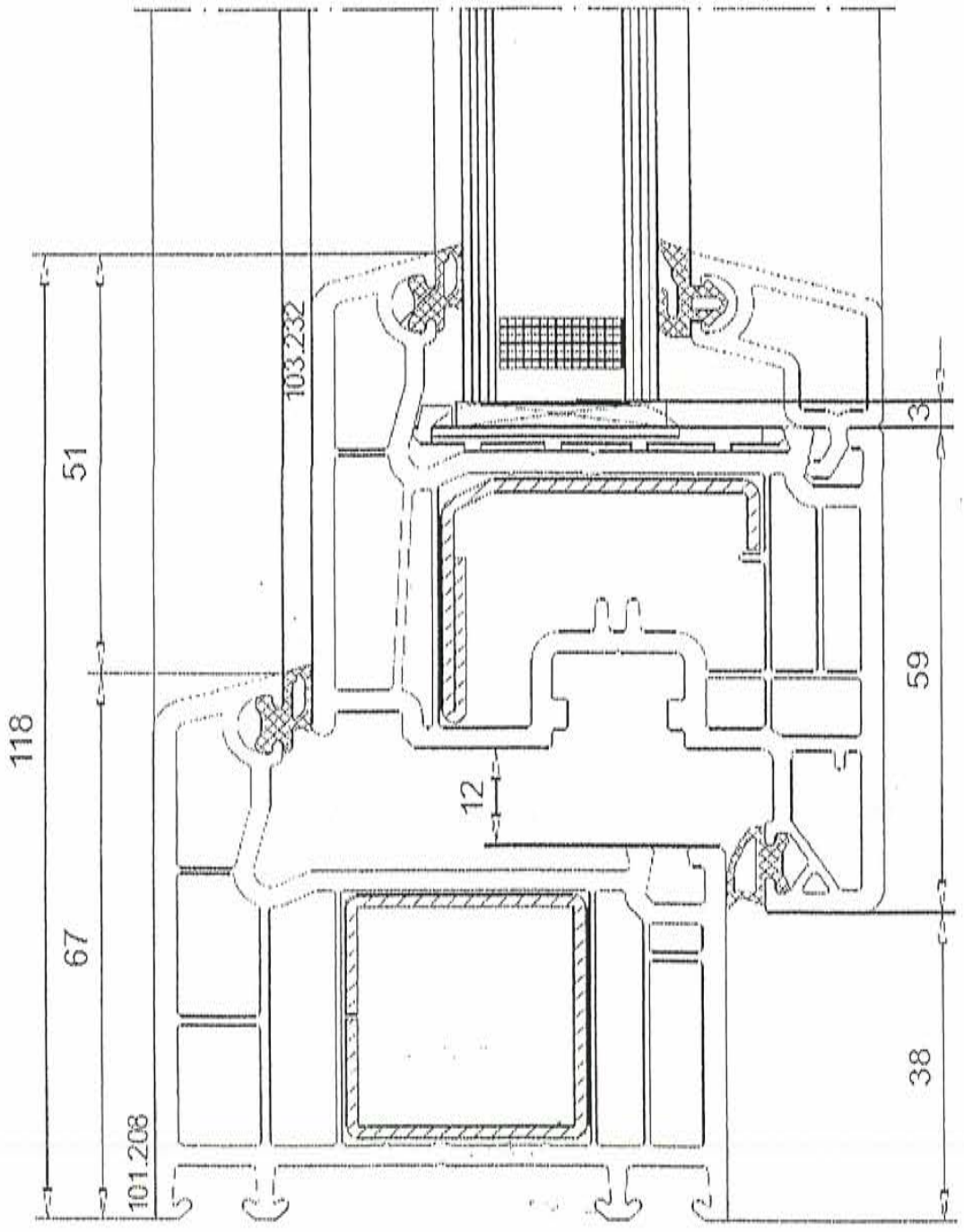

ТЕХНИЧЕСКАЯ ОЦЕНКА

СООТВЕТСТВИЯ ПРОДУКЦИИ В СТРОИТЕЛЬСТВЕ
УСТАНОВЛЕННЫМ ТРЕБОВАНИЯМ

№ ТО-РП08.0466-13/4

Продукция:	Профили поливинилхлоридные системы “Swingline”
Назначение:	Для изготовления оконных и дверных блоков зданий и сооружений различного назначения
Изготовитель:	ООО “ВЕКА Рус”

Настоящий документ является приложением № 5 к сертификату соответствия № РСС RU.И565.РП08.0466; содержит 5 л., заверенных печатью ОС “Строительство”

УТВЕРЖДЕНО

Заместитель руководителя
ОС “Строительство”

Л.С. Алешина

“ 12 ” августа 2013 г.

1. ПРИНЦИПИАЛЬНОЕ ОПИСАНИЕ ПРОДУКЦИИ

Профили поливинилхлоридные системы: “Swingline” ООО “ВЕКА Рус” (Россия) изготовлены способом экструзии из композиции на основе твёрдого поливинилхлорида повышенной ударной вязкости и стойкости к климатическим воздействиям.

Профили изготавливаются по рецептуре единой сырьевой смеси, разработанной и утверждённой фирмой “VEKA AG”. Составляющими данной рецептуры являются: суспензионный ПВХ, модификатор, стабилизатор, цветовой пигмент и карбонат кальция (мел).

В системе “Swingline” используются комбинации пятикамерных профилей. Система “Swingline” имеет в своём составе главные профили – раму, створку, импост и дополнительные профили – штапики, соединители, расширители и др.

Система “Swingline” имеет 2 контура ЭПТК уплотнителей.

Данные профили позволяют устанавливать вентиляционные клапаны.

По стойкости к климатическим воздействиям профили данной системы относятся к профилям “морозостойкого исполнения” – для районов со средней месячной температурой воздуха в январе ниже минус 20°С (контрольная нагрузка при испытаниях – минус 55°С) в соответствии с действующими строительными нормами. В соответствии с ГОСТ 30673-99 могут маркироваться буквой “М”.

В зависимости от толщины лицевых и нелицевых внешних стенок главные профили системы “Swingline” относятся к классу А. Толщина внутренних стенок профилей не нормируется.

Лицевые поверхности главных профилей покрыты защитной плёнкой с логотипом VEKA, предохраняющей их от повреждений при транспортировании, а также при производстве и монтаже оконных и дверных блоков.

Условное обозначение профилей включает в себя торговую марку предприятия - изготовителя (VEKA), артикул профиля, обозначение стандарта, знак противопожарной обороны ВНИИПО, дату производства профиля, номер экструзионной линии, инициалы оператора экструзионной линии, обозначение материала.

Допускается вводить в обозначение профилей дополнительную информацию, устанавливаемую в технической документации на системы профилей и уточнённую в контракте на поставку продукции.

2. СООТВЕТСТВИЕ ТЕХНИЧЕСКИХ ХАРАКТЕРИСТИК ИЗДЕЛИЙ УСТАНОВЛЕННЫМ НОРМАТИВНЫМ ТРЕБОВАНИЯМ

Номинальные размеры, предельные отклонения и форма поперечного сечения профилей отвечают требованиям, установленным в нормативной и технической документации.

Фактическое значение физико-механических характеристик профилей определены при проведении их сертификационных испытаний и указаны в табл. 1.

Таблица 1

№ п/п	Наименование основных показателей	Нормативный документ на метод определения	Нормативное значение по ГОСТ 30673-99	Фактическое значение
1	2	3	4	5
1.	Прочность при растяжении, МПа	ГОСТ 11262-80	Не менее 37,0	43,7
2.	Ударная вязкость по Шарпи, кДж/м^2	ГОСТ 4647-80	Не менее 15	49,2
3.	Температура размягчения по Вика, °С	ГОСТ 15088-83	Не менее 75	88
4.	Изменение цвета белых профилей после облучения в аппарате «Ксенотест», порог серой шкалы	ГОСТ 30673-99	Не более 4	4
5.	Изменение линейных размеров после теплового старения, %	ГОСТ 11529-86	Не более 2,0	1,6
6.	Стойкость к удару при отрицательной температуре минус 10 °С	ГОСТ 30673-99	Разрушение не более 1 образца из 10	Стоек
7.	Изменение ударной вязкости после облучения в аппарате «Ксенотест», %	ГОСТ 4647-80	Не более 20	17
8.	Прочность сварных соединений на растяжение, %	ГОСТ 11262-80	Не менее 70	89
9.	Стойкость к слабоагрессивному воздействию 3% растворов: - щёлочи (NaOH) - кислоты (H_2SO_4) - соли (NaCl)	ГОСТ 12020-72	Изменение прочности при растяжении после воздействия не более 10% от исходной величины	Изменение прочности при растяжении после воздействия, % 1,8 2,5 1,4 Стоек
10.	Термостойкость при 150°С в течении 30 мин.	ГОСТ 30673-99	Не должно быть трещин, вздутий и расслоений	Стоек
11.	Модуль упругости, МПа	ГОСТ 9550-81	Не менее 2100	2450
12.	Прочность угловых сварных соединений, Н	ГОСТ 30673-99	2000 для коробок	4180

Долговечность профилей поливинилхлоридных системы “Swingline” производства ООО «ВЕКА Рус» составляет более 50 условных лет эксплуатации в условиях умеренного климата (режим III по ГОСТ 30973-2002), более 40 условных лет эксплуатации в северных районах РФ (режим IV М по ГОСТ 30973-2002) и более 40 условных лет эксплуатации в условиях жаркого климата (режим II по ГОСТ 30973-2002).

Приведенное сопротивление теплопередаче, определенное при проведении сертификационных испытаний, комбинаций главных профилей системы “Swingline” (смотри рис.) приведено в табл. 2.

Таблица 2

Артикулы профилей	Число камер	Приведенное сопротивление теплопередаче ПВХ профилей без установленных стальных вкладышей*, $м^2$ °С/Вт	Класс по ГОСТ 30673-99
101.233/103.235	5-коробка 5-створка	0,82 (0,77)	1

*В скобках указано приведенное сопротивление теплопередаче ПВХ профилей с установленными стальными вкладышами.

3. НАЗНАЧЕНИЕ, ОБЛАСТЬ И УСЛОВИЯ ПРИМЕНЕНИЯ ПРОДУКЦИИ

Назначение

3.1 Профили поливинилхлоридные системы “Swingline” предназначены для изготовления наружных и внутренних светопрозрачных конструкций и изделий, для зданий и сооружений различного назначения.

Область применения

3.2 Показатели, характеризующие возможную область применения ПВХ профилей системы “Swingline”, приведены в табл. 3.

Таблица 3

№ п/п	Наименование показателя	Ед. изм.	Показатель
1.	Зоны влажности	-	сухая, нормальная, влажная
2.	Температура наружного воздуха: - отрицательная, не ниже - положительная, не выше	°С	минус 60 80
3.	Допустимая степень агрессивного воздействия окружающей среды	среда	неагрессивная, слабоагрессивная, среднеагрессивная
4.	Допустимая относительная влажность воздуха	%	без ограничений от 10 до 100

Гарантийный срок хранения профилей у потребителя – 1 год со дня отгрузки изделий со склада изготовителя.

Гарантийный срок службы профилей в готовых оконных и дверных блоках (отсутствие скрытых дефектов профилей) – не менее 5 лет со дня выпуска изделий.

Эксперт А.С. Афанасьев

Настоящий документ действителен до 12 августа 2016 г.

СИСТЕМА ПРОФИЛЕЙ ПОЛИВИНИЛХЛОРИДНЫХ
“SWINGLINE”

Коробка арт. 101.233
Створка арт. 103.235

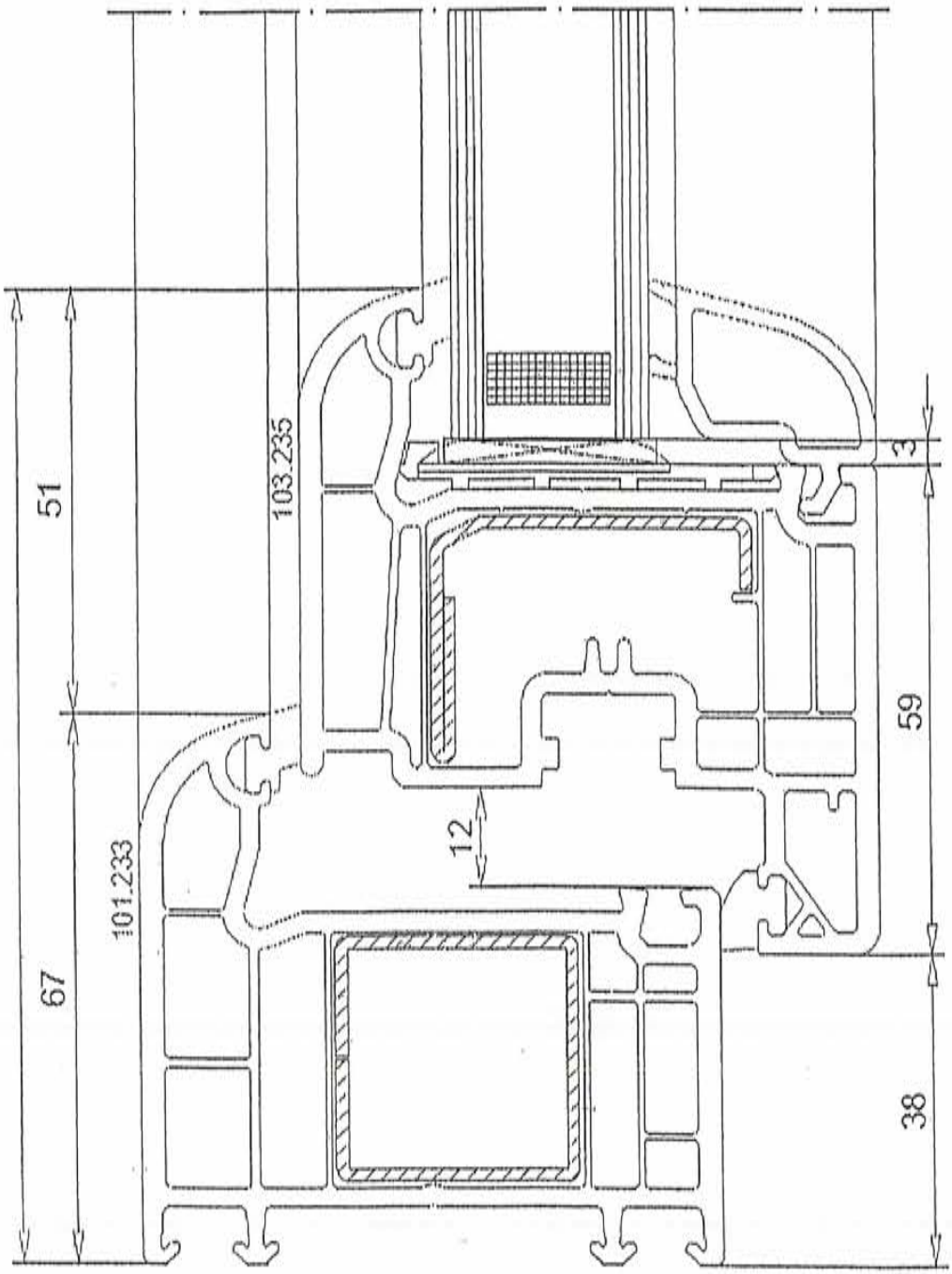

ТЕХНИЧЕСКАЯ ОЦЕНКА

СООТВЕТСТВИЯ ПРОДУКЦИИ В СТРОИТЕЛЬСТВЕ
УСТАНОВЛЕННЫМ ТРЕБОВАНИЯМ

№ ТО-РП08.0466-13/5

Продукция:	Профили поливинилхлоридные системы “Softline 82”
Назначение:	Для изготовления оконных и дверных блоков зданий и сооружений различного назначения
Изготовитель:	ООО “ВЕКА Рус”

Настоящий документ является приложением № 6 к сертификату соответствия № РСС RU.И565.РП08.0466; содержит 5 л., заверенных печатью ОС “Строительство”

УТВЕРЖДЕНО

Заместитель руководителя
ОС “Строительство”

Л.С. Алешина

“ 12 ” августа 2013 г.

1. ПРИНЦИПИАЛЬНОЕ ОПИСАНИЕ ПРОДУКЦИИ

Профили поливинилхлоридные системы: “Softline 82” ООО “ВЕКА Рус” (Россия) изготовлены способом экструзии из композиции на основе твёрдого поливинилхлорида повышенной ударной вязкости и стойкости к климатическим воздействиям.

Профили изготавливаются по рецептуре единой сырьевой смеси, разработанной и утверждённой фирмой “VEKA AG”. Составляющими данной рецептуры являются: суспензионный ПВХ, модификатор, стабилизатор, цветовой пигмент и карбонат кальция (мел).

В системе “Softline 82” используются комбинации семи (коробка) и шести (створка) камерных профилей. Система “Softline 82” имеет в своём составе главные профили – раму, створку, импост и дополнительные профили – штапики, соединители, расширители и др.

Система “Softline 82” имеет 3 контура ЭПТК уплотнителей.

Данные профили позволяют устанавливать вентиляционные клапаны.

По стойкости к климатическим воздействиям профили данной системы относятся к профилям “морозостойкого исполнения” – для районов со средней месячной температурой воздуха в январе ниже минус 20°С (контрольная нагрузка при испытаниях – минус 55°С) в соответствии с действующими строительными нормами. В соответствии с ГОСТ 30673-99 могут маркироваться буквой “М”.

В зависимости от толщины лицевых и нелицевых внешних стенок главные профили системы “Softline 82” относятся к классу А. Толщина внутренних стенок профилей не нормируется.

Лицевые поверхности главных профилей покрыты защитной плёнкой с логотипом VEKA, предохраняющей их от повреждений при транспортировании, а также при производстве и монтаже оконных и дверных блоков.

Условное обозначение профилей включает в себя торговую марку предприятия - изготовителя (VEKA), артикул профиля, обозначение стандарта, знак противопожарной обороны ВНИИПО, дату производства профиля, номер экструзионной линии, инициалы оператора экструзионной линии, обозначение материала.

Допускается вводить в обозначение профилей дополнительную информацию, устанавливаемую в технической документации на системы профилей и уточнённую в контракте на поставку продукции.

2. СООТВЕТСТВИЕ ТЕХНИЧЕСКИХ ХАРАКТЕРИСТИК ИЗДЕЛИЙ УСТАНОВЛЕННЫМ НОРМАТИВНЫМ ТРЕБОВАНИЯМ

Номинальные размеры, предельные отклонения и форма поперечного сечения профилей отвечают требованиям, установленным в нормативной и технической документации.

Фактическое значение физико-механических характеристик профилей определены при проведении их сертификационных испытаний и указаны в табл. 1.

Таблица 1

№ п/п	Наименование основных показателей	Нормативный документ на метод определения	Нормативное значение по ГОСТ 30673-99	Фактическое значение
1	2	3	4	5
1.	Прочность при растяжении, МПа	ГОСТ 11262-80	Не менее 37,0	43,7
2.	Ударная вязкость по Шарпи, кДж/м^2	ГОСТ 4647-80	Не менее 15	49,2
3.	Температура размягчения по Вика, °С	ГОСТ 15088-83	Не менее 75	88
4.	Изменение цвета белых профилей после облучения в аппарате «Ксенотест», порог серой шкалы	ГОСТ 30673-99	Не более 4	4
5.	Изменение линейных размеров после теплового старения, %	ГОСТ 11529-86	Не более 2,0	1,6
6.	Стойкость к удару при отрицательной температуре минус 10 °С	ГОСТ 30673-99	Разрушение не более 1 образца из 10	Стоек
7.	Изменение ударной вязкости после облучения в аппарате «Ксенотест», %	ГОСТ 4647-80	Не более 20	17
8.	Прочность сварных соединений на растяжение, %	ГОСТ 11262-80	Не менее 70	89
9.	Стойкость к слабоагрессивному воздействию 3% растворов: - щёлочи (NaOH) - кислоты (H_2SO_4) - соли (NaCl)	ГОСТ 12020-72	Изменение прочности при растяжении после воздействия не более 10% от исходной величины	Изменение прочности при растяжении после воздействия, % 1,8 2,5 1,4 Стоек
10.	Термостойкость при 150°С в течении 30 мин.	ГОСТ 30673-99	Не должно быть трещин, вздутий и расслоений	Стоек
11.	Модуль упругости, МПа	ГОСТ 9550-81	Не менее 2100	2450
12.	Прочность угловых сварных соединений, Н	ГОСТ 30673-99	2000 для коробок	4180

Долговечность профилей поливинилхлоридных системы “Softline 82” производства ООО «ВЕКА Рус» составляет более 50 условных лет эксплуатации в условиях умеренного климата (режим III по ГОСТ 30973-2002), более 40 условных лет эксплуатации в северных районах РФ (режим IV М по ГОСТ 30973-2002) и более 40 условных лет эксплуатации в условиях жаркого климата (режим II по ГОСТ 30973-2002).

Приведенное сопротивление теплопередаче, определенное при проведении сертификационных испытаний, комбинаций главных профилей системы “Softline 82” (смотри рис.) приведено в табл. 2.

Таблица 2

Артикулы профилей	Число камер	Приведенное сопротивление теплопередаче ПВХ профилей без установленных стальных вкладышей*, $м^2$ °С/Вт	Класс по ГОСТ 30673-99
101.290/103.341	7-коробка 6-створка	1,12 (1,06)	1

*В скобках указано приведенное сопротивление теплопередаче ПВХ профилей с установленными стальными вкладышами.

3. НАЗНАЧЕНИЕ, ОБЛАСТЬ И УСЛОВИЯ ПРИМЕНЕНИЯ ПРОДУКЦИИ

Назначение

3.1 Профили поливинилхлоридные системы “Softline 82” предназначены для изготовления наружных и внутренних светопрозрачных конструкций и изделий, для зданий и сооружений различного назначения.

Область применения

3.2 Показатели, характеризующие возможную область применения ПВХ профилей системы “Softline 82”, приведены в табл. 3.

Таблица 3

№ п/п	Наименование показателя	Ед. изм.	Показатель
1.	Зоны влажности	-	сухая, нормальная, влажная
2.	Температура наружного воздуха: - отрицательная, не ниже - положительная, не выше	°С	минус 60 80
3.	Допустимая степень агрессивного воздействия окружающей среды	среда	неагрессивная, слабоагрессивная, среднеагрессивная
4.	Допустимая относительная влажность воздуха	%	без ограничений от 10 до 100

Гарантийный срок хранения профилей у потребителя – 1 год со дня отгрузки изделий со склада изготовителя.

Гарантийный срок службы профилей в готовых оконных и дверных блоках (отсутствие скрытых дефектов профилей) – не менее 5 лет со дня выпуска изделий.

Эксперт А.С. Афанасьев

Настоящий документ действителен до 12 августа 2016 г.

СИСТЕМА ПРОФИЛЕЙ ПОЛИВИНИЛХЛОРИДНЫХ
“SOFTLINE 82”

Коробка арт. 101.290
Створка арт. 103.341

